Traccia 1

Un sistema è composto da 3 unità, A, B e C, tra loro collegate mediante due periferiche parallele che interconnettono A con B e A con C rispettivamente. Il sistema opera effettuando K iterazioni (con K>2 a scelta dello studente), in ciascuna delle quali A deve ricevere globalmente 2 messaggi di N caratteri da B e 1 messaggio di N caratteri da C (con N>2 a scelta dello studente). I messaggi da B e da C possono essere ricevuti in un ordine (la ricezione da B e C non deve rispettare alcuna regola.

A1) A.

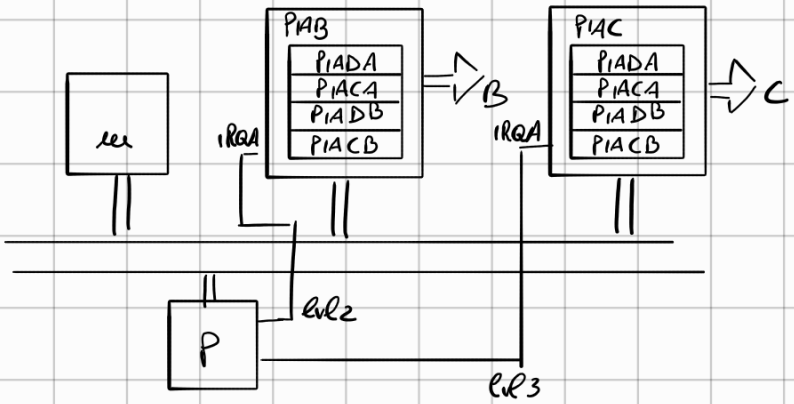

B/C:

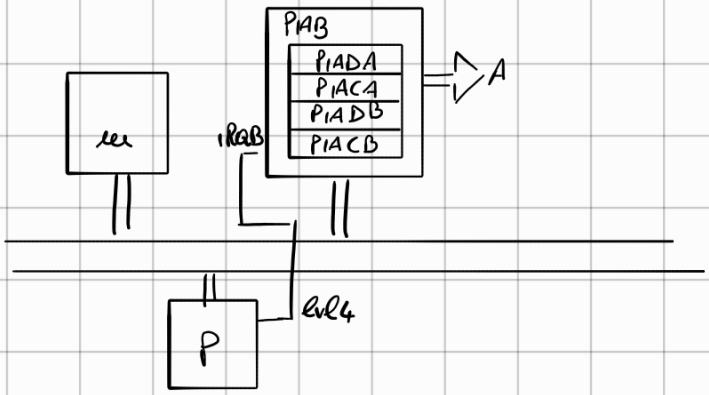

A2)

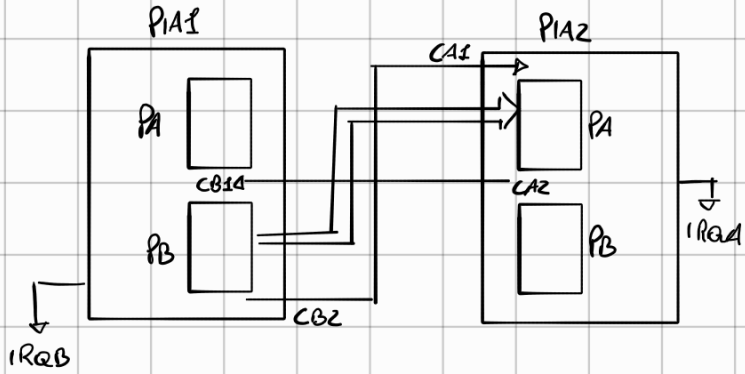

· MOD 100

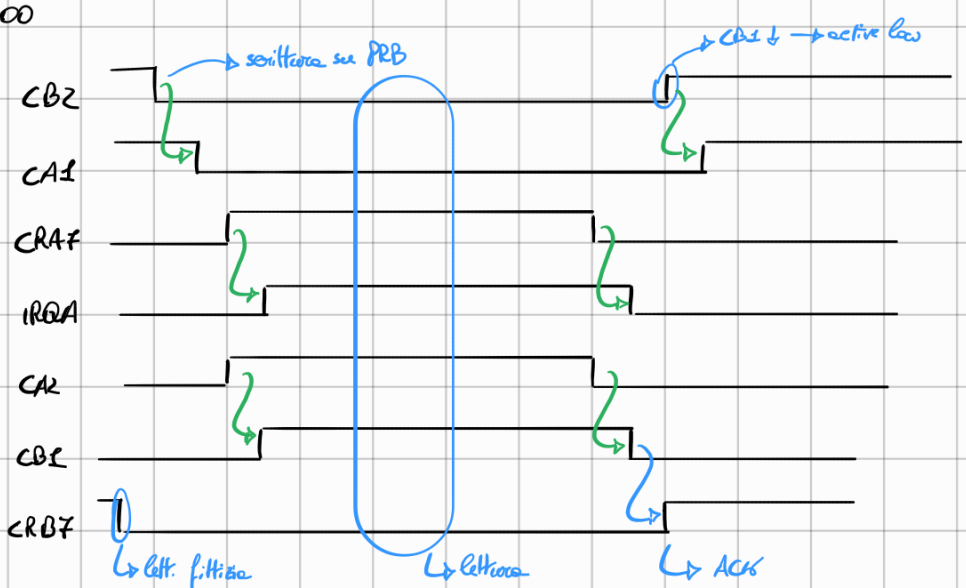

A3)

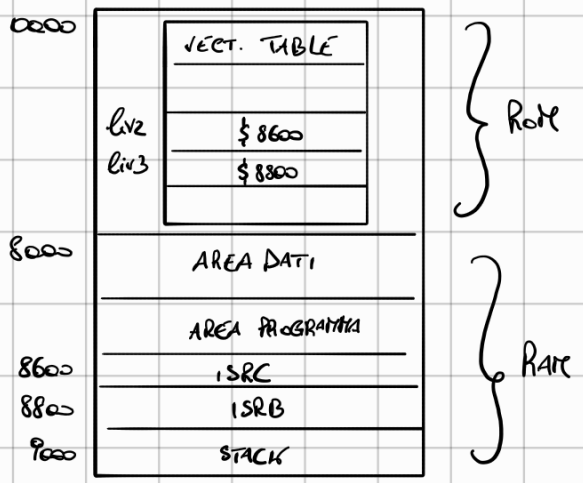

A4)

. A

```
main(){
    initPIAs()
    SR = SR AND $D8FF
    K = countMSGB = countMSGC = 0
    currchB = currchC = 0
    loop
}
```

no int. excl.,
↳ interfacciamento dei caratteri consentito

```
initPIAs(){
    piaB.ca = 0
    piaB.db = 0
    piaB.ca = % 00 100 101
    piaC.ca = 0
    piaC.db = 0
    piaC.ca = % 00 100 101
```

$b_5 b_4 b_3$ MOD 100

```
ISRB(){
    if(endB == 1){
        RTE
    }
```

necessario perché il modo potrebbe stare ancora cercando di mandare messaggi
↳ potrei altrimenti provare a disabilitare le interr. dalla PIA
↳ (?)

```
    buffB[N* countMSGB + currchB] = piaB.da
    currchB++
    if (currchB == N){
        countMSGB++
        currchB = 0
        if (countMSG == msgBpiloti){
            endB = 1
            if(endC == 1){
                K++
```

```
if( H == ce_iter ){
    RTE
else {
    countMSGB = 0
    endB = 0
    endC = 0
    if(piaC.ce AND $80 == $80){
        readPOS = cworchC
        cworchC ++
        buffC[ cworchC ] = piaC.de
    }
}
}
}
}
}
RTE
```

aggiorno le var di stato prima di sbloccare C

AS) Repo